

nexo – the open room interface

nexo

Touchpanel für das Smart Home 4“-10“

- The Open Room Interface
- Passt in die UP-Schalterdose
- Leistungsfähige Hardware mit einem kontrollierbaren, schlanken Software-Stack auf Basis von Open Embedded Yocto



nexo

Touchpanel für das Smart Home

- Webpanel mit einem 4,7,10 -Zoll-Display,
- randloser, komplett schwarzer Touchscreen
- Bildschirm unterstützt adaptive Helligkeitsanpassung
- Bietet Anschlüsse für Ethernet, WLAN, RS485, Mikrofon und Lautsprecher.
- Direkte Montage in Hohlwanddose 68 mm.
- Entwickelt für professionelle Gebäudeautomationsprojekte





nexo

Technische Daten

- 4“, 7“, 10“ LED-TFT
- Embedded VI Board
- Hochwertiger Metallrahmen, ultradünnes Design
- Direkte Montage in Hohlwanddose 68mm
- IP20
- Helligkeitssensor und Näherungssensor
- Unterstützt WLAN und LAN für Netzwerkverbindungen
- Betriebstemperatur: 0 bis 40°C
- Lagertemperatur: -10 bis 60°C
- Spannungsversorgung: 24 VDC oder PoE+
  IEEE Std 802.3at (Klasse 4)



nexo: Einbausituation 7“

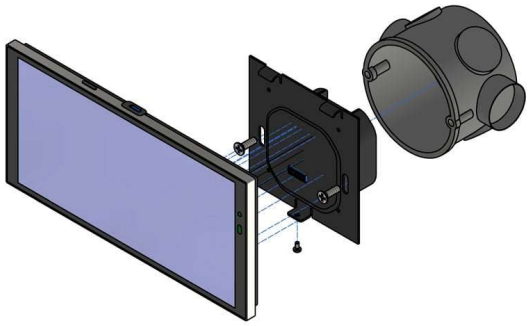









Alle Angaben in Millimeter
All dimensions in millimeter

Integrierte Software ab Werk:
Open Embedded Yocto

- Updatefähig
- CRA Ready
- redundate Partitionen zum Schutz vor Datenverlust
- Schlankes, modulares Embedded-Linux-Betriebssystem
- Mainline-Kernel Unterstützung
- Hohe Stabilität und geringe Ressourcenlast
- Anpassbar für Ihre Applikation
- Startklar in wenigen Schritten durch Inbetriebnahme Assisten
- Einfache Einrichtung von Sprache, Display, Netzwerk und Startseiten
- Erweiterte Optionen für Entwickler & Administratoren
- Sichere Software-Updates über die Weboberfläche

Open Embedded Yocto (Linux-Betriebssystem)



Kioskmodus Browser

Der Kioskbrowser unterstützt den Betrieb mit **sichtbarer** oder **vollständig ausgeblendeter Benutzeroberfläche**.



Komplette Fernwartung

VNC-Unterstützung für sichere Remote-Steuerung und Wartung – z. B. in Leitständen oder Schaltwarten.



Individuelle Bedienung

Bildschirmtastatur in Größe und Position frei anpassbar – für ergonomisches Arbeiten auf jedem Panel.



Einfache Dokumentation

Screenshot-Funktion zur schnellen Erstellung von Bildschirmaufnahmen für Dokumentation, Support und Analyse.



Erweiterte Automatisierung

DBus-Scripting für tiefe Systemintegration und automatisierte Prozesse.



Modular erweiterbar

Neue Funktionen lassen sich unkompliziert über Plugins ergänzen.



Einfache Fernkonfiguration

Konfiguration via Webserver



Web Based Management

Integration von Fleetwarden für Remote-Live-Terminals, Live-File-Manager und Cloud-basierte Fehlerdiagnose.

Kontakt/ Informationen

www.tci.de/nexo